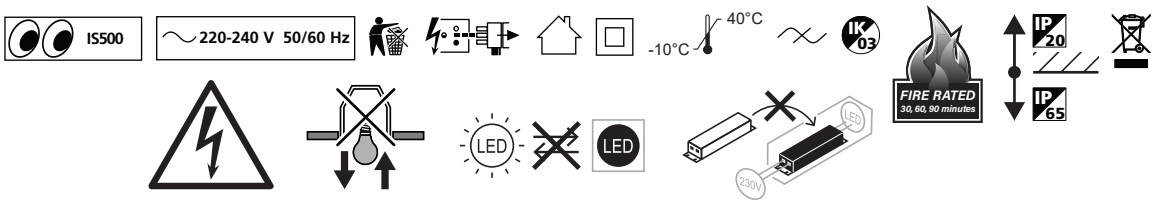

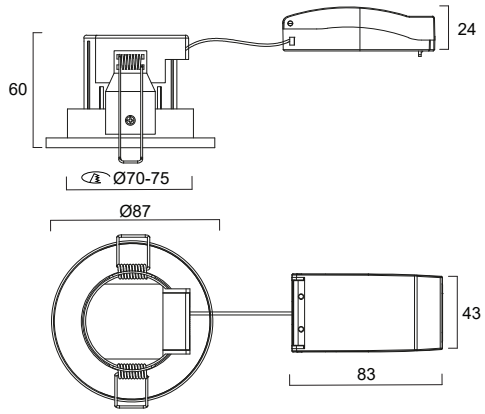

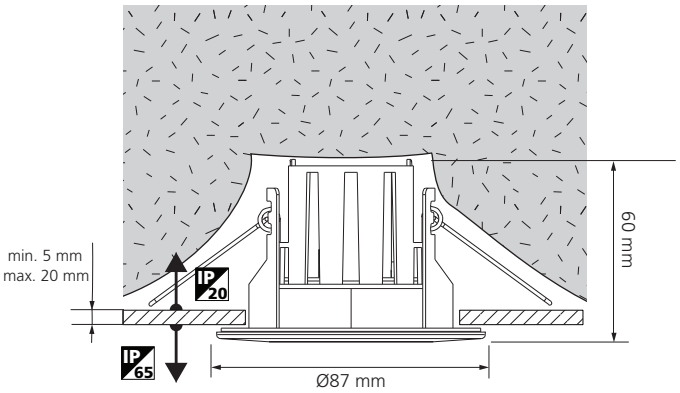

1

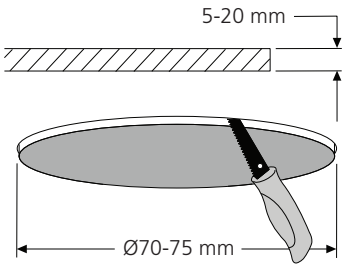

2a AC 220-240 V

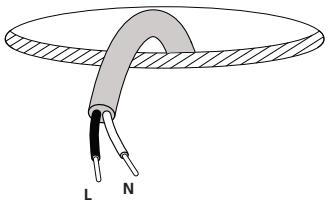

2b AC 220-240 V

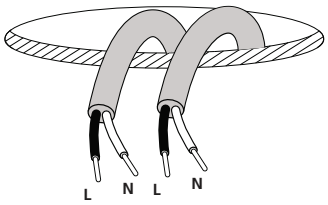

3

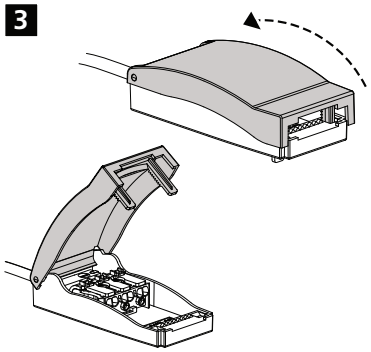

4a AC 220-240 V

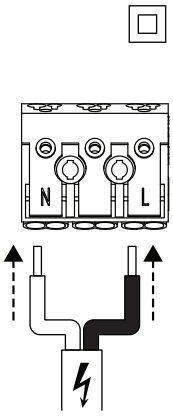

4b AC 220-240 V

Total Max. **5 A**

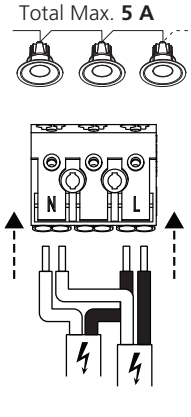

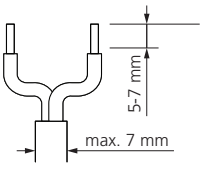

min. 2 x 1.00 mm²
max. 2 x 1.50 mm²

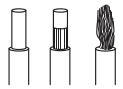

10A C-type (pcs)	16A C-type (pcs)
50	80

5

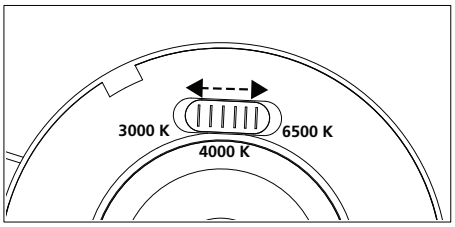

6

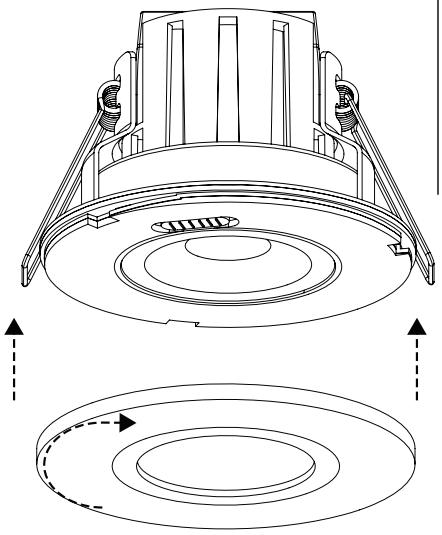
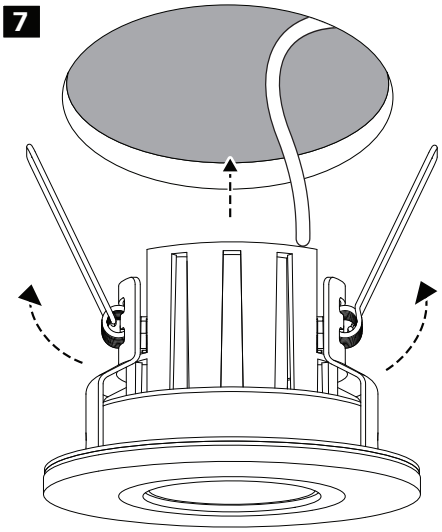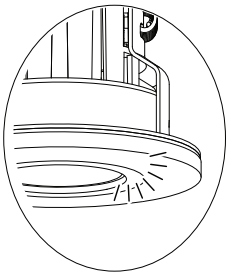
7